Руководство пользователя

Аккумуляторный динамометрический гайковерт.

Руководство применимо к следующим моделям гайковёртов

530240-700
530240-1000
530240-1200
530240-2500
530240-3200
530240-4000

Настоящее руководство содержит важную информацию о продукте и технике безопасности. Для обеспечения вашей безопасности - перед началом работы внимательно прочитайте и строго следуйте всем указаниям, в противном случае вы можете подвергнуться опасности удара электротоком, пожара и/или столкнуться с другими рисками, грозящими травмами или ущербом имуществу.

Модель изделия: _____

Серийный номер изделия: _____

Содержание

1.0 Указания по приёмке 1
2.0 Сведения об инструменте 1
2.1 Обзор изделия 1
2.2 Устройство 1
2.3 Основные параметры 1
2.3.1 Мотор 1
2.3.2 Батарея и зарядное устройство 2
2.4 Эксплуатация 2
2.4.1 На что следует обратить внимание 2
2.4.2 Эксплуатация 3
2.4.3 Внимание при работе 4
3.0 Устройство изделий 530240 5
4.0 Спецификации и основные параметры 6
5.0 Внимание при обслуживании 7
6.0 Общие предупреждения 8
7.0 Перечень запасных частей и компонентов 9
7.1 Компоненты привода 9
7.2 Список запасных частей 9
8.0 Сведения о гарантии 10
8.1 Гарантийные обязательства 10
8.2 Гарантийный талон 11

Разъяснения к символам безопасности и указаниям по безопасности, используемым в данном руководстве:

Непосредственная опасность, которая может привести к тяжелой травме или гибели.

Потенциальная опасность, которая может привести к тяжелой травме или гибели.

Информация об условиях, прямо или косвенно связанных с личной безопасностью и/или безопасностью имущества.

1.0 Указания по приёмке

1.1 При приёмке оборудования получатель должен проверить внешний вид оборудования и его компонентов, чтобы убедиться в том, что они не пострадали при транспортировке. В случае повреждений - немедленно свяжитесь с перевозчиком. Полученные при транспортировке повреждения не являются гарантийным случаем. Все расходы по ремонту и замене поврежденных при транспортировке компонентов должны оплачиваться перевозчиком.

1.2 В стандартную комплектацию серии 530240 входят: гайковёрт – 1шт, реактивный рычаг -1шт, зарядное устройство – 1шт, руководство пользователя – 1шт, металлический кейс – 1шт, литиевых батарей 28В – 2шт. При обнаружении некомплекта, пожалуйста свяжитесь с поставщиком.

2.0 Сведения об инструменте

2.1 Обзор изделия

Серия аккумуляторных динамометрических гайковертов 530240 – это портативные, беспроводные электро-роторные инструменты. Питаемые 28В литиевой батареей, они могут производить точно заданное значение усилия для повышения качества работ, особенно в тех местах где нет возможности подключиться к электросети. Управление осуществляет электронный процессор, вывод данных осуществляется на ЖК дисплей. Механическая часть включает планетарную систему шестерней.

2.2 Устройство

Обратитесь к странице 5.

2.3 Основные параметры

2.3.1 Мотор

Источник питания ---------- 28В литиевая батарея

Скорость вращения без нагрузки ---------- 16000 об/мин

Максимальная выходная мощность ---------- 520Вт

Шумность Значение звукового давления K=3Дб(A)）----------86Дб(A)

Уровень шума（K=3Дб(A)）----------91Дб(A)

Измеренное значение соответствует EN 60 745.

2.3.2 Батарея и зарядное устройство

Напряжение ----------28В
Ток быстрой зарядки ---------- 3.5А
Время зарядки ---------- около часа
Электросеть ----------220В/АС

2.4 Эксплуатация

2.4.1 На что следует обратить внимание

Note

2.4.1.1 При поставке батарея полностью разряжена. Вам необходимо активировать батарею. Вставьте батарею в зарядное устройство, далее ёмкость батареи будет отображена индикатором зарядного устройства. Используйте только оригинальные батареи, иначе это может повлиять на качество работы устройства, или повредить его. Новая батарея достигнет максимальной ёмкость после 4-5 циклов зарядка/разрядка.

2.4.1.2 Оригинальное зарядное устройство должен использоваться только для зарядки оригинальных батарей, в противном случае вы можете повредить батарею, или зарядное устройство. Подключается только к однофазной сети АС. Может быть подключён к розетке без заземления, конструкция изделия соответствует второму классу изоляции.

2.41.3 При нажатии кнопки на батарее, отображается остаточная ёмкость. В этом случае нет необходимости извлекать батарею из изделия, однако требуется выключать изделие за две минуты, иначе данные будут неточные. Согласно количеству индикаторных огней, можно узнать остаточную ёмкость батареи. Если индикатор мигает, это означает что ёмкость батареи составляет 10%.

2.4.1.4 В изделии используется электронная система управления мотором. Гайковёрт может работать на точно заданным пользователем значении усилия. Во время проектирования мы учли зависимость мощности от падения ёмкости. Когда ёмкость батареи падает до определённого уровня, изделие автоматически отключается.

2.4.1.5 В обычном режиме, если изделие не включается после установки батареи, это значит, что батарею необходимо зарядить. Поместите батарею в зарядное устройство, загорится индикатор. По окончанию зарядки, красный индикатор выключится и включится зелёный. Также выключатся все индикаторы ёмкости на батарее.

2.4.1.6 Если индикатор мигает, возможно батарея установлена неправильно, или произошла ошибка батареи, или зарядного устройства. В целях безопасности прервите пользование изделиями и обратитесь в сервисный центр.

2.4.1.7 Время зарядки: 60 минут, зависит от остаточной ёмкости батареи. **Не рекомендуется извлекать батарею из гайковёрта при приостановке работы, так как процессор и дисплей осуществляют контроль усилия даже если вы не пользуетесь гайковёртом.**

2.4.1.8 Запрещается менять передачи во время работы. Это необходимо делать после того как изделие будет выключено.

2.4.1.9 При температуре -10°C произойдёт автоматическая отсечка питания. Также работа с изделием запрещена при температуре выше +60°C. Пожалуйста не эксплуатируйте изделие в воде, или влажной среде. Батарею нельзя подвергать прямому воздействию солнечного света.

Dangerous

2.4.1.10 Гайковёрт – мощный, силовой инструмент с реактивным рычагом, и вибрация, вырабатываемая гайковёртом, будет передаваться и на рычаг в том числе. Поэтому при работе необходима точка опоры рычага. Для вашей безопасности, держите пальцы, волосы, одежду вдали от рычага, иначе это может послужить причиной травм.

Warning

2.4.1.11 Перед установкой усилия, убедитесь в том, что система торможения заблокирована, иначе огромное усилие, выдаваемое регулятором скорости, будет направлено на оператора, а это может стать причиной травм и материального ущерба.

2.4.2 Эксплуатация

2.4.2.1 Установите батарею и нажмите "C" для выбора передачи, отобразится "1" и "2". Нажимайте "+" для выбора нужной передачи. Например передача 1, утвердить нажатием "C". Установите рычажок передач на 1.

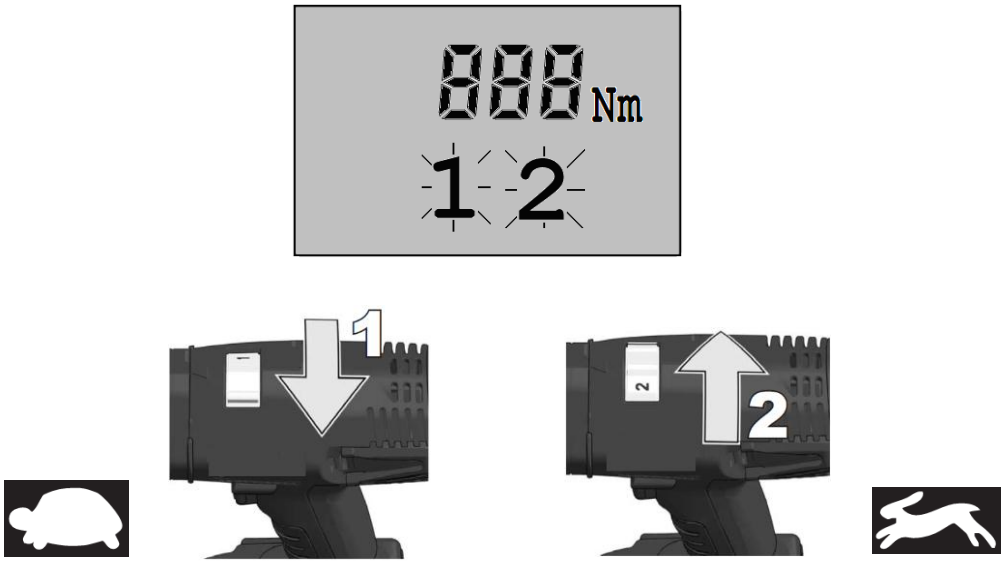

2.4.2.2 Теперь мигает “Nm”. Нажмите “+” или “-” чтобы выставить усилие. Затем нажмите “C” для утверждения. Теперь “Nm” не мигает.

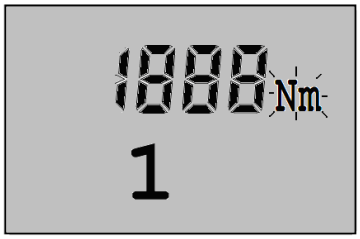

2.4.2.3 Выберите направление вращения рычажком реверса, нажмите пусковую кнопку и изделие начнёт работать. При достижении назначенного усилия, изделие автоматически остановится.

Note

2.4.2.3.1 Позиция рычага передачи должна соответствовать выставленному электронному значению.
2.4.2.3.2 Смена передачи должна осуществляться после остановки изделия.
2.4.2.3.3 Необходима точка опоры для реактивного рычага.
2.4.2.3.4 Пальцы, волосы, части одежды – необходимо держать вдали от работающего устройства.

Note

2.4.3 Внимание при работе

2.4.3.1 Убедитесь в том, что рычаг передачи в том же положении, какое отображается на дисплее, иначе значение будет выводится некорректно.
2.4.3.2 Во время затяжки, или откручивании болтов, изделие автоматически отключится при достижении заданного значения усилия.
2.4.3.3 Если болты уже затянуты, а имеется необходимость подзатянуть их ещё с большим усилием, рекомендуется слегка ослабить болты, а затем затянуть с нужным усилием.
2.4.3.4 Во время продолжительной работы изделие разогревается. Для охлаждения прогоните гайковёрт без нагрузки 2-3 минуты.
2.4.3.5 Выбор передачи: когда нужна большая скорость работы, рекомендуется выставить режим 2. Режим 1 если необходимо большое усилие.
2.4.3.6 Убедитесь, что работа с изделием прекращена, во время смены передачи.

3.0 Устройство изделий 530240

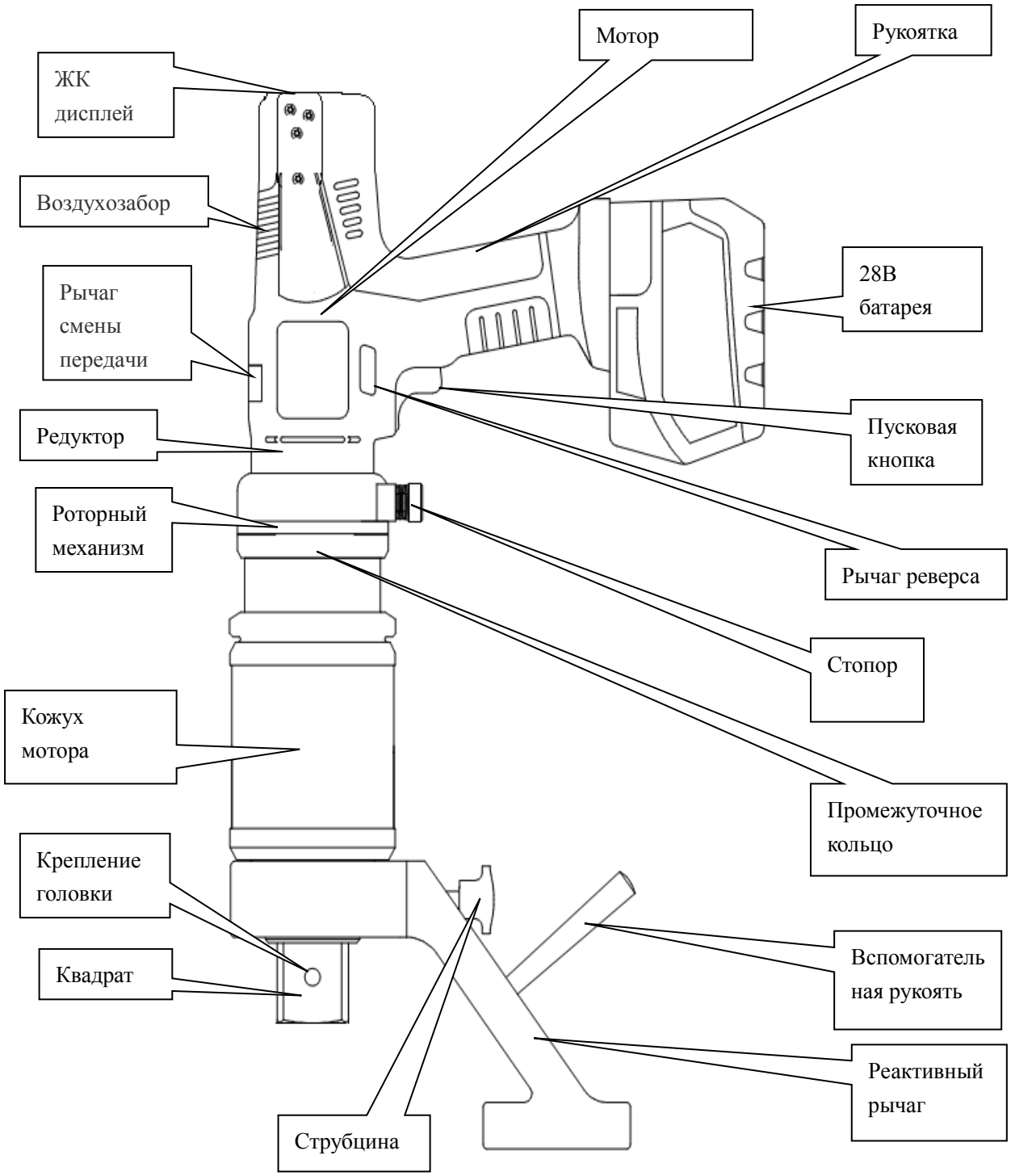

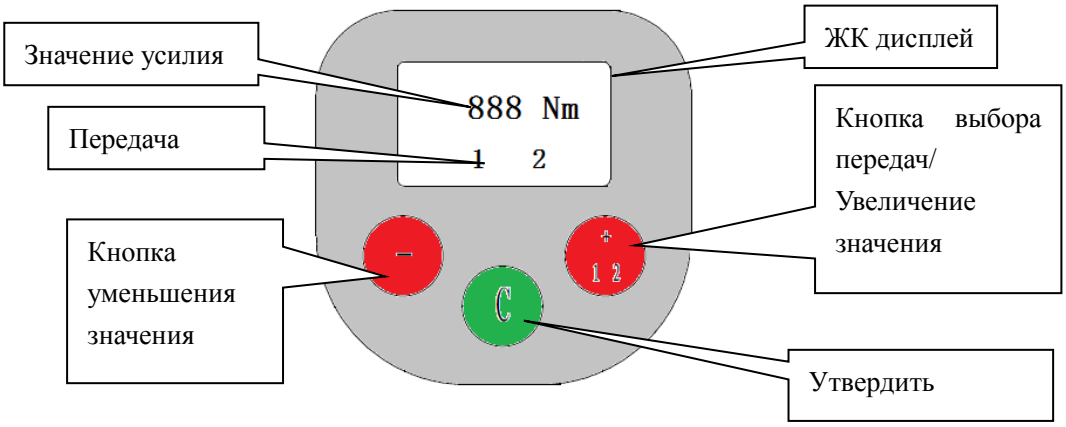

4.0 Спецификации и основные параметры

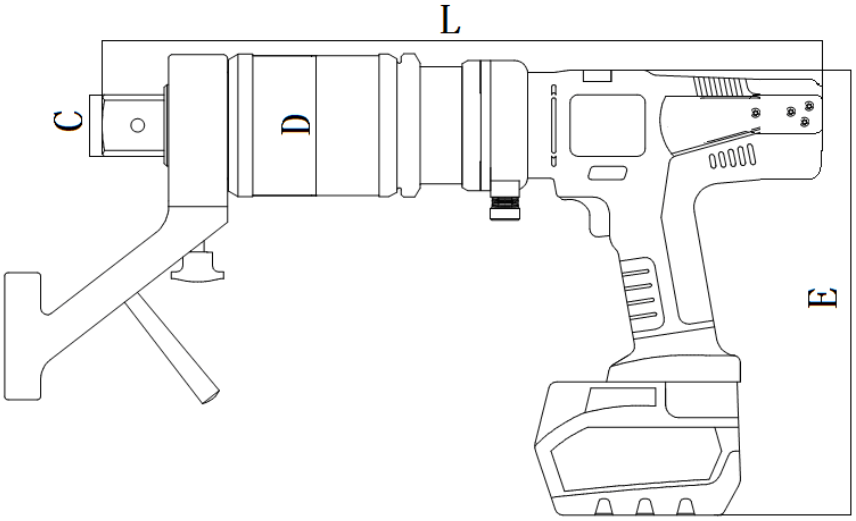

Модель	Мин. усилие (Nm)	Макс.усилие (Nm)	Квадрат C	Диаметр D (mm)	Длина L (mm)	Ширина E (mm)	Вес * (kg)
530240-700	100	700	3/4”	88	376	270	7.1
530240-1000	200	1000	1”	88	383	270	7.2
530240-1200	200	1200	1”	88	383	270	7.2
530240-2500	400	2500	1”	88	430	270	8.2
530240-3200	400	3200	1”	88	430	270	9.0
530240-4000	500	4000	1-1/2”	96	440	270	9.6

*Вес без реактивного рычага.

5.0 Внимание при обслуживании

5.1 Батарея изделия должна эксплуатироваться только с оригинальным зарядным устройством. Не допускайте замыкания металлическими предметами зарядного устройства, или контактов батареи. Контакты батареи и зарядного устройства нужно держать в чистоте.

5.2 Рекомендуется извлекать батарею из изделия по окончании выполнения работ. Не срывайте батарею с креплений зарядного устройства и изделия. Подключайте батарею к зарядному устройству и гайковёрту в сухом помещении. Если изделие не предполагается использовать продолжительное время, рекомендуется заряжать/разряжать батарею каждые 2 месяца для сохранности её ресурса.

5.3 При экстремальных температурах, жидкость, находящаяся в повреждённой батарее может вытечь. Если жидкость попала на кожу, немедленно вымойте участок кожи с мылом и большим количеством чистой воды. Если жидкость попала вам на слизистую, немедленно промойте участок чистой водой, в течении 10 минут, и обратитесь к врачу. Запрещается заряжать/разряжать повреждённую батарею. Запрещается выбрасывать батарею в огонь, или в домашний мусор.

5.4 Для безопасности и поддержания качества работы, держите воздухозабор мотора в чистоте.

5.5 Регулярная смазка изделия очень важна. Для поддержания штатной работы инструмента и сохранения ресурса, рекомендуется обслуживать редуктор и планетарный механизм, меняя смазку каждый год. Рекомендуется использовать консистентную универсальную смазку для электроинструмента. Качественная смазка способна сохранить ресурс изделия.

5.6 Обслуживайте изделие с осторожностью. Убедитесь, что вращающиеся части работают штатно, проверяйте их на предмет микротрещин и изломов. Повреждённые элементы изделия, скажутся на показателях в работе. Перед началом работы, все повреждённые узлы должны быть заменены, в противном случае, могут возникнуть аварийные ситуации.

5.7 Во время обслуживания изделия будьте профессионалом. Выбирайте оригинальный компоненты. Только так будут гарантии безопасной работы изделия.

5.8 Так как 530240 – это серия беспроводных силовых инструментов, содержащих в себе сложные электронные компоненты, рекомендуется хранить изделие в комплектном кейсе.

6.0 Общие предупреждения

6.1 Используйте СИЗ, такие как беруши, иначе уровень шума может нанести вред органам слуха. Кроме того, рекомендуется использовать защитные очки, рабочие перчатки, нескользящую обувь, защитный шлем, и одежду. Такие средства защиты способны минимизировать возможные травмы.

6.2 Не оставляйте и не храните батарею под солнечными лучами, во влажных, пыльных и в разогретых помещениях.

6.3 При переноске изделия, убедитесь в том, что оно выключено.

6.4 Во время работы с изделием сохраняйте устойчивость и правильное положение относительно объектов воздействия. Правильная стойка обезопасит вас в возможных аварийных ситуациях.

6.5 Работайте в спецодежде. Не допускается работать в свободной, болтающейся одежде, или украшениях, которые могут стать причиной несчастного случая.

6.6 Не работайте с изделиями при поломках системы включения/выключения. В таких случаях обратитесь в сервисный центр.

6.7 Не допускается работать с изделием в состоянии алкогольного, или наркотического опьянения.

6.8 При работе, держите окружающих людей и животных на расстоянии. Непричастные к работе должны соблюдать границы рабочего пространства.

6.9 По окончании работы, поместите изделие в комплектный кейс. Не допускайте к работе людей, незнакомых с техникой безопасности.

6.10 Изделие должно хранится в сухом помещении, во избежание появления ржавчины на компонентах.

6.11 Не производите смазку огнеопасными и летучими жидкостями, такими как керосин, дизельное топливо, бензин. Используйте только рекомендованные смазки.

6.12 Рабочее место должно содержаться в чистоте и быть достаточно освещённым.

6.13 Не перегружайте изделие избыточным усилием. Изделие будет работать более эффективно с расчётными нагрузками.

6.14 Не выбрасывайте нерабочие источники питания в общий мусор. Отправьте их в переработку, как это предписано законами вашего региона.

6.15 Учитывайте потенциальную опасность при работе с изделием.

6.16 При работе с изделием, оператор будет чувствовать передаваемую вибрацию. В некоторых случаях она может стать причиной недомоганий – боль в суставах, головокружение и т.д. Если возникли подобные проблемы, обратитесь к врачу.

7.0 Перечень запасных частей и компонентов

7.1 Компоненты привода

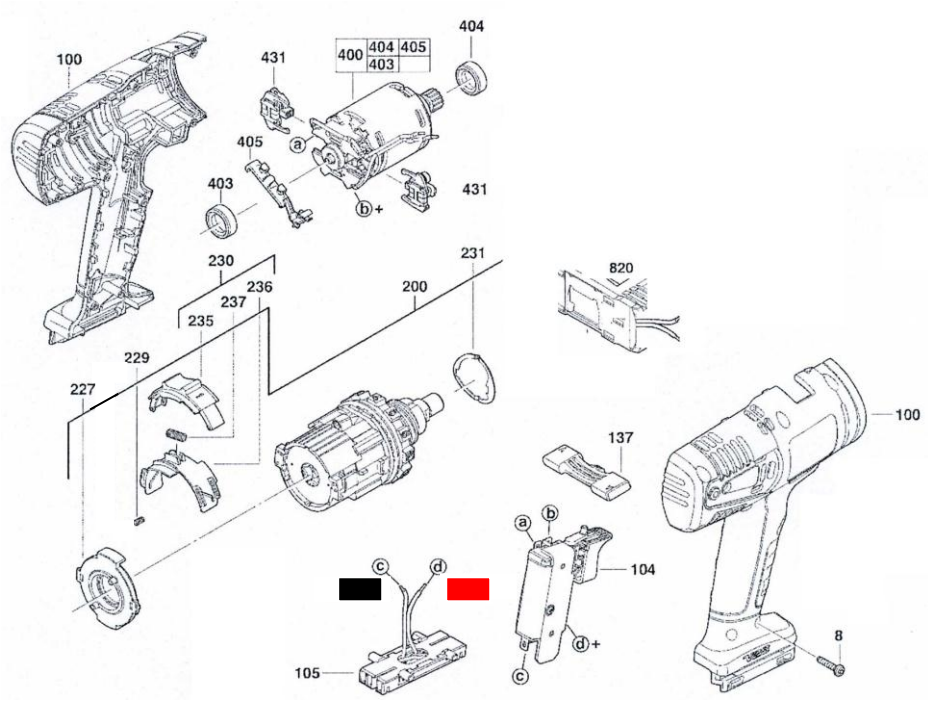

7.2 Список запасных частей

Пункт	Код	Наименование	Кол-во	Пункт	Код	Наименование	Кол-во
1	400	Мотор	1	11	235	Вилка передачи	1
2	403	Подшипник	1	12	236	Зажим (верх)	1
3	404	Сенсор	1	13	237	Пружина	1
4	405	Подшипник	1	14	227	Зажим (низ)	1
5	431	Коллектор	2	15	229	Пружина	1
6	100	Корпус	2	16	137	Переключатель реверса	1
7	8	Крепёж	8	17	104	Пусковая кнопка	1
8	200	Редуктор	1	18	105	Седло батареи	1
9	231	Прокладка	1	19	820	Эл.блок управления	1
10	230	Переключатель	1	20			

8.0 Сведения о гарантии

Благодарим вас за приобретение продукции компании Garwin™. Данное изделие изготовлено в соответствии с требованиями высоких стандартов качества, что обеспечивает, при условии соблюдения изложенных здесь инструкций по эксплуатации и техническому обслуживанию, долгую и безопасную его работу.

Внимательно прочтите данную инструкцию! Обратите внимание на требования по безопасности. Эксплуатация данного изделия должна производиться с осторожностью и строго по назначению. Невыполнение этих требований может привести к поломке оборудования, получению травм, а также отказу производителя от гарантийных обязательств. Сохраните данную инструкцию для будущего использования.

8.1 Гарантийные обязательства

1. Для осуществления гарантийных обязательств изделие следует предоставить в представительство компании в чистом виде в сопровождении документов, подтверждающих дату продажи (кассовый чек или товарный чек, гарантийный талон, если есть).
2. Гарантия распространяется на поломки, вызванные заводским браком, дефектом материала или конструкции. В таких случаях компания берет на себя обязательства по ремонту или замене изделия.
3. Для сохранения гарантийных обязательств, при эксплуатации следует соблюдать правила, установленные производителем. Это означает: избегать грубого обращения, использовать по назначению, осуществлять бережное хранение и уход, самостоятельно не ремонтировать и не вносить изменений в конструкцию оборудования.
4. На резьбовые соединения инструмента, распространяется ограниченная гарантия (сорванная резьба во время эксплуатации не является заводским браком).
5. Нельзя использовать гидравлический механизм для удерживания нагрузки на длительное время.
6. Течь масла по причине естественного износа рабочих частей не является гарантийным случаем.
7. Бесплатный гарантийный ремонт не будет произведен в следующих случаях:

- отсутствие гарантийного талона, документов, подтверждающих дату продажи;
- использование инструмента не по назначению;
- наличие механических повреждений, в том числе полученных в результате замерзания конденсата;

- при наличии внутри инструмента посторонних предметов;
- при наличии признаков самостоятельного ремонта;
- при наличии признаков изменения пользователем конструкции изделия;
- наличие внутренних и наружных загрязнений.

Техническая поддержка пользователей: tech@garagetools.ru Срок

гарантии: 12 месяцев со дня продажи.

8.2 Гарантийный талон

Заполняется продавцом			
Модель			
Торгующая организация			
Проверил и продал	ФИО:		Подпись:
Дата продажи		Печать	
Заполняется покупателем			
С условиями гарантии ознакомлен:	ФИО:		Подпись: